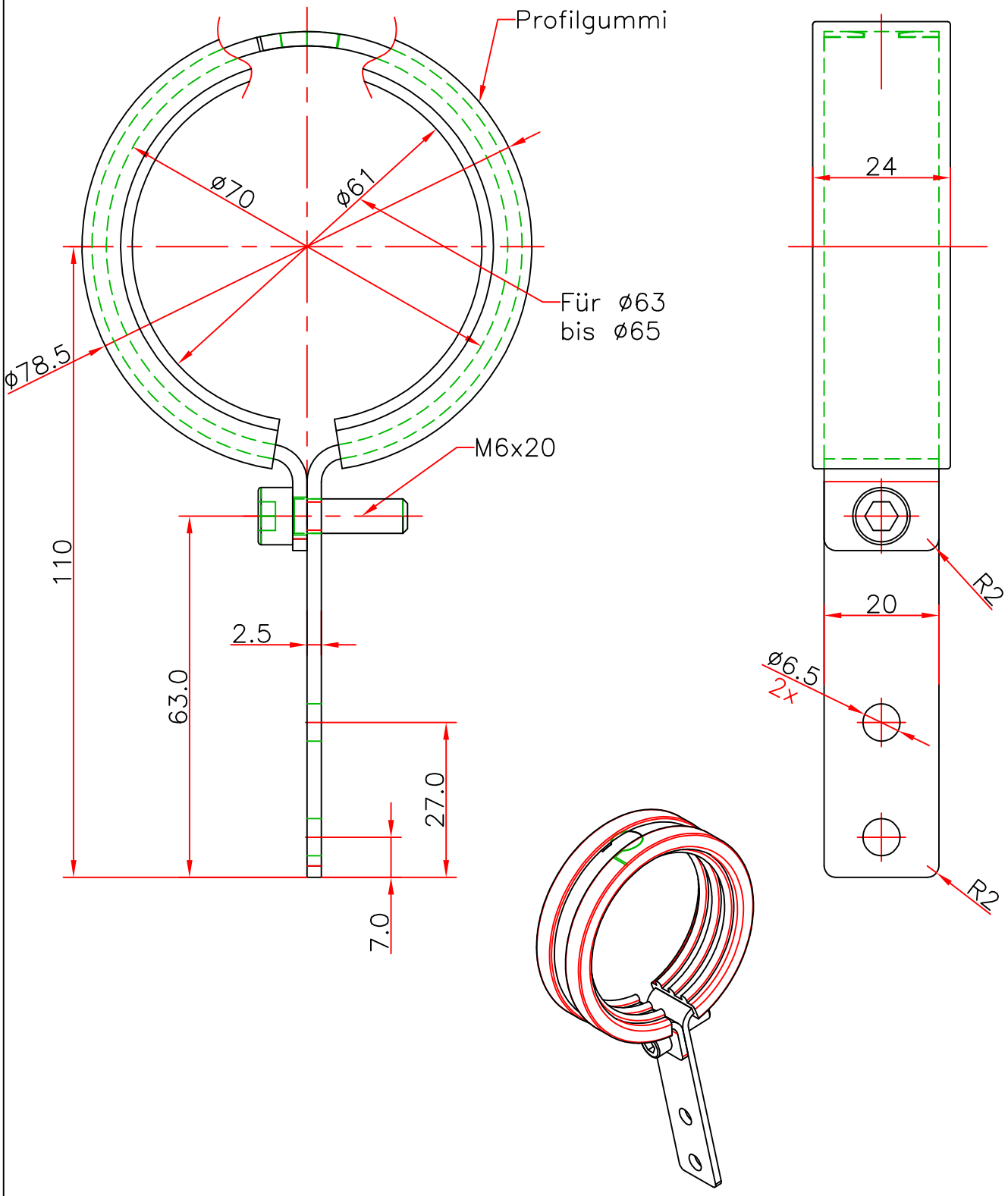

Material: 2,5mm Blech verzinkt	Oberfläche nach DIN ISO 1302	Maße ohne Toleranzangabe DIN 7168 f	Maßstab 1 : 1
			Werkstoff
			Pos.–Nr.

				2008	Datum	Name
				Bearb.	07.02.	Ansp.
				Gepr.		
				Norm		
				rohrlux GmbH Mühlenweg 3 D 26789 Leer		
Zust	Änderung	Datum	Name	A0802		

Benennung

Artikel–Nr.8122–00

Auftragsnummer

Erscheint auf Blatt

Blatt 1 von 1