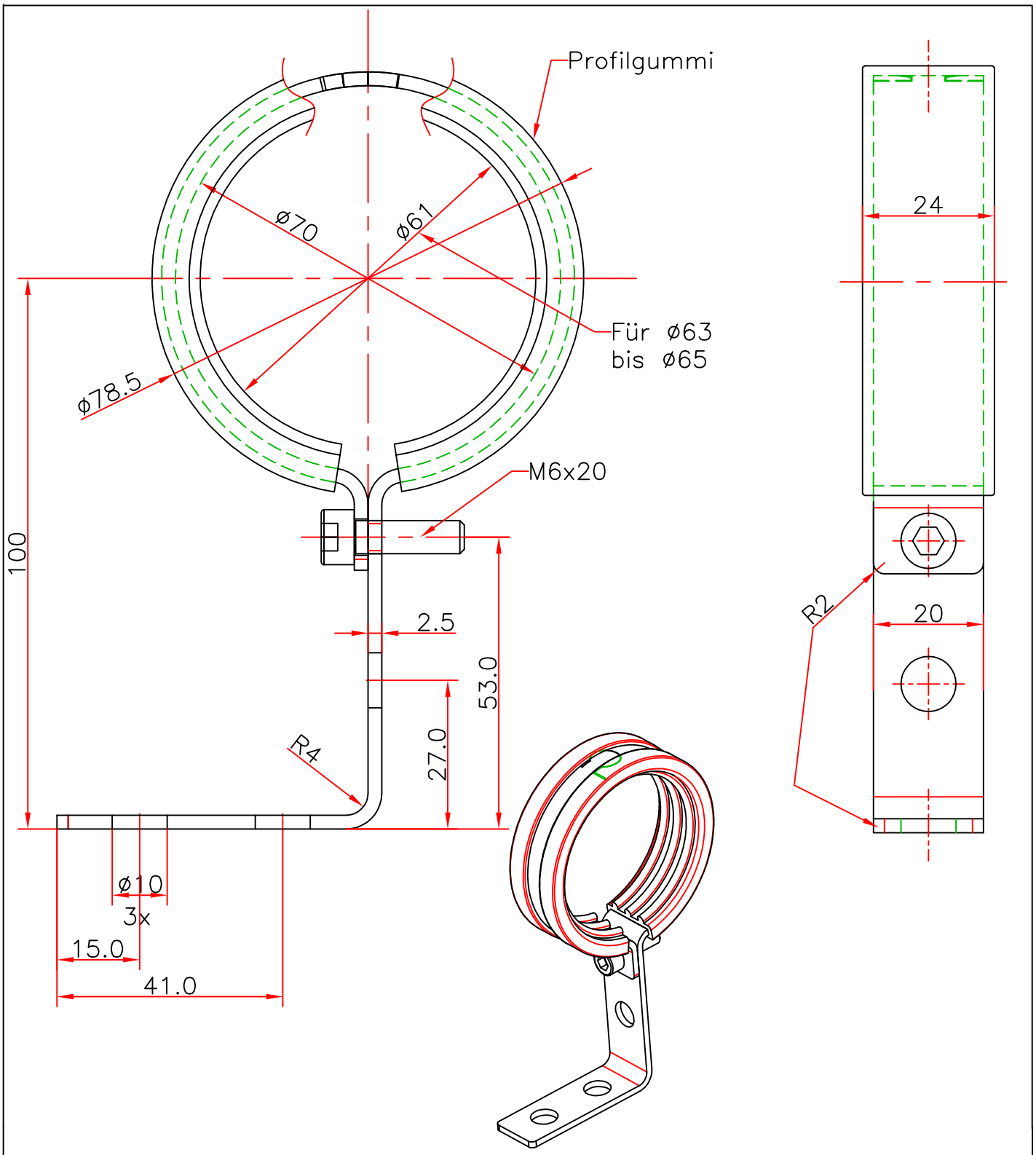


| | | | |
|---|---|---|---|
| Material: 2,5mm Blech verzinkt | Oberfläche nach DIN ISO 1302 | Maße ohne Toleranzangabe DIN 7168 f | Maßstab 1 : 1 |
| | | | Werkstoff |

Pos.–Nr.

| | | | | | | |
|---|---|---|---|---|---|---|
| | | | | 2008 | Datum | Name |
| | | | | Bearb. | 07.02. | Ansp. |
| | | | | Gepr. | | |
| | | | | Norm | | |
| Zust | Änderung | Datum | Name | A0802 | | |

rohrlux GmbH
Mühlenweg 3
D 26789 Leer

Benennung

Artikel–Nr.8120–00

Auftragsnummer

Erscheint auf Blatt

Blatt 1 von 1